WL-K305
Забава
Инструкция

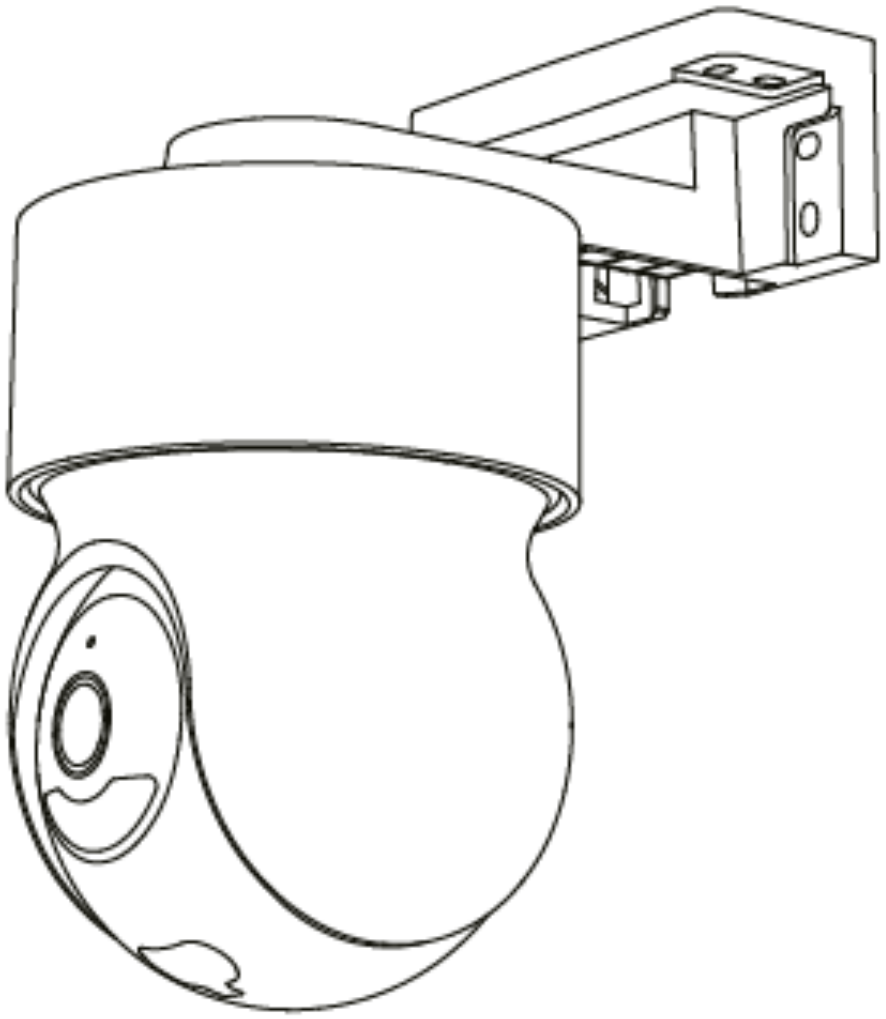

Содержимое упаковочной коробки



Камера



Адаптер питания



Болты



Паспорт

Основные сведения

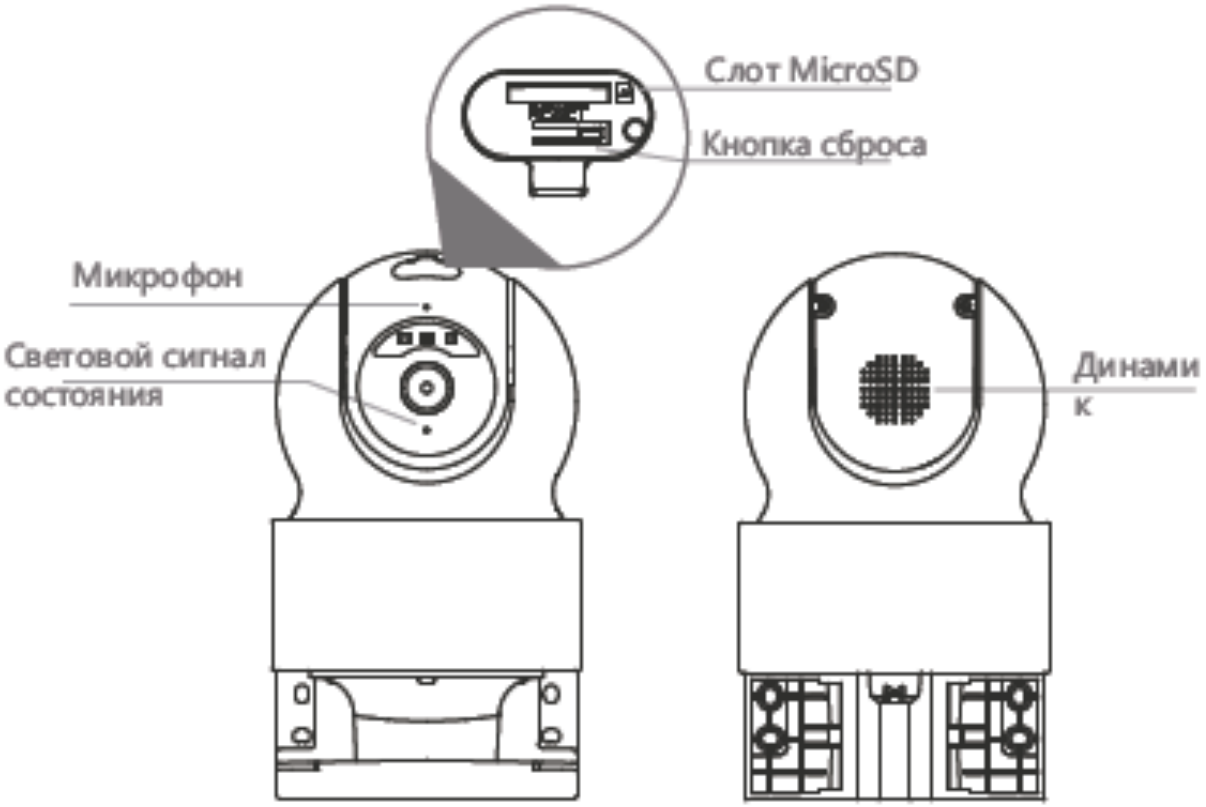

Питание	DC12V/1A
Световой сигнал состояния	• Мигающий красный свет указывает на то, что происходит подключение к сети Горящий синий цвет указывает на то, что камера работает • корректно Горящий красный свет указывает на то, что камера • неисправна
Микрофон	• Для формирования аудиопотока через WLView
Слот SD карты	• Слот для установки microSD емкостью 256 ГБ
Кнопка сброса	• Длительное нажатие кнопки (5 сек.) сбрасывает настройки до заводских

Установка

1 Установка на стену

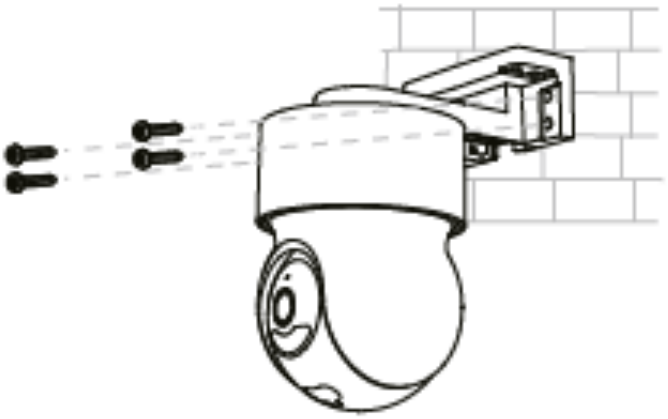

2 Установка на потолок

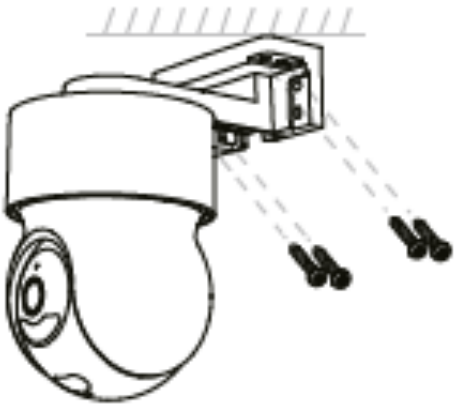

Приложение

Установите

Приложение WLView

Download on the App Store

GET IT ON Google Play

Доступно в RuStore

Процесс регистрации

Шаг 1 Откройте приложение WLView. Для того чтобы зарегистрироваться, нажмите «Зарегистрироваться сейчас». Если у вас уже есть учетная запись, нажмите «Войти».

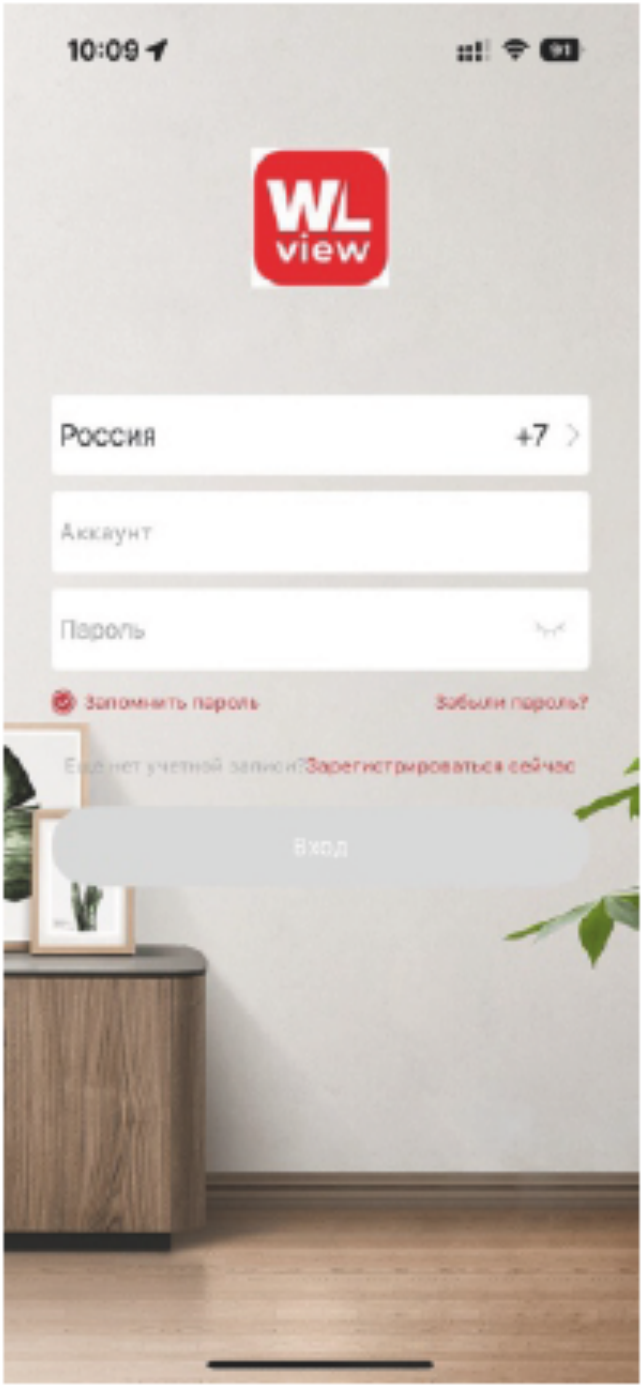

Процесс регистрации

Шаг 2 Выберите страну, введите адрес электронной почты, проверьте соглашение о конфиденциальности и нажмите «Далее». Укажите «Никнейм» и пароль, нажмите «Готово».

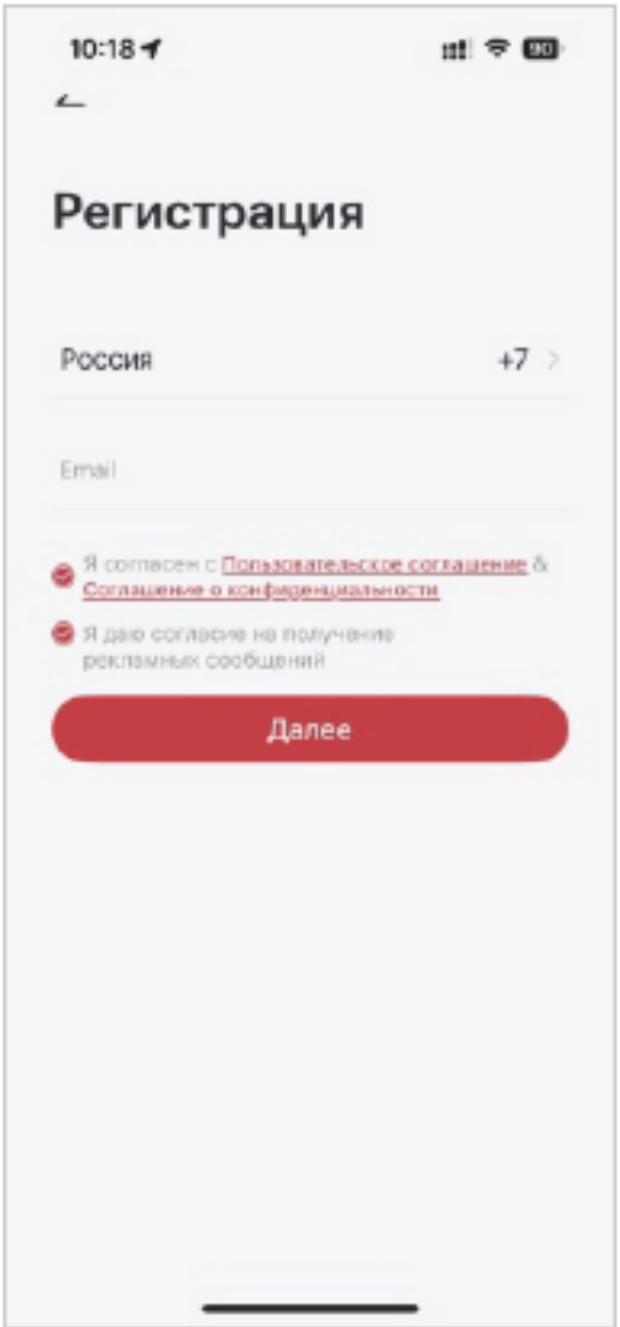

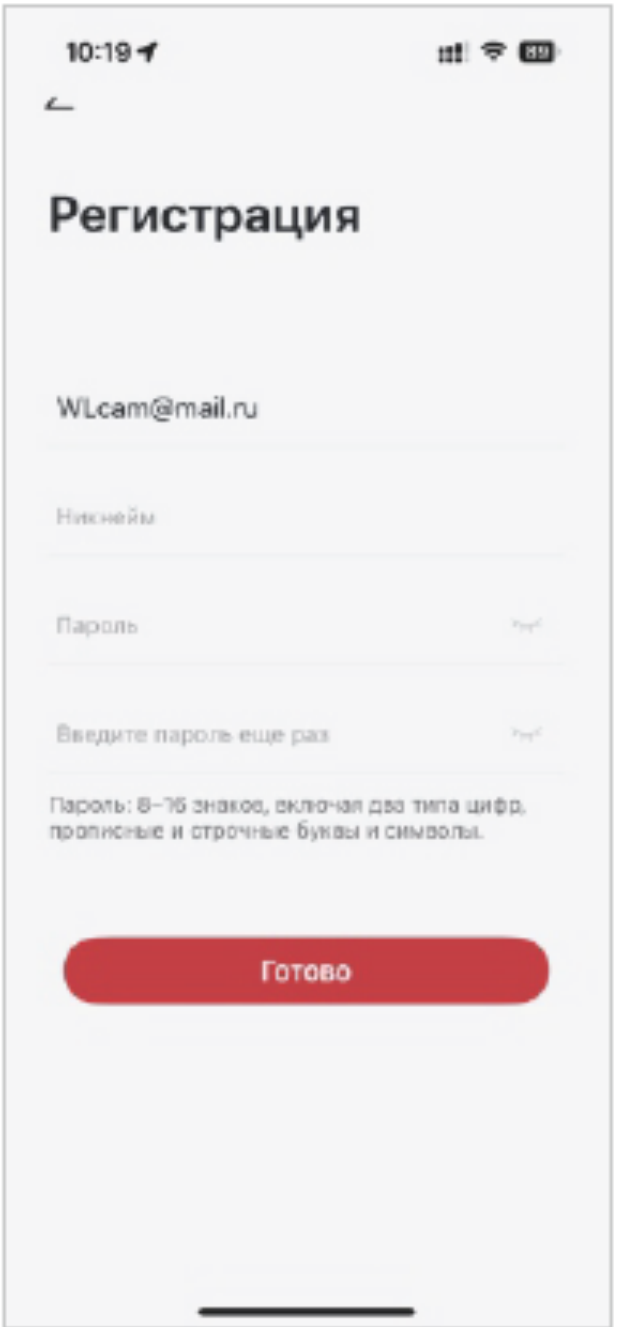

Процесс регистрации

Шаг 3 Для удобства пользования рекомендуем создать «Группу» для каждого объекта, где можно указать отдельные помещения. Также можно присоединиться к уже существующей группе «Присоединиться к группе».

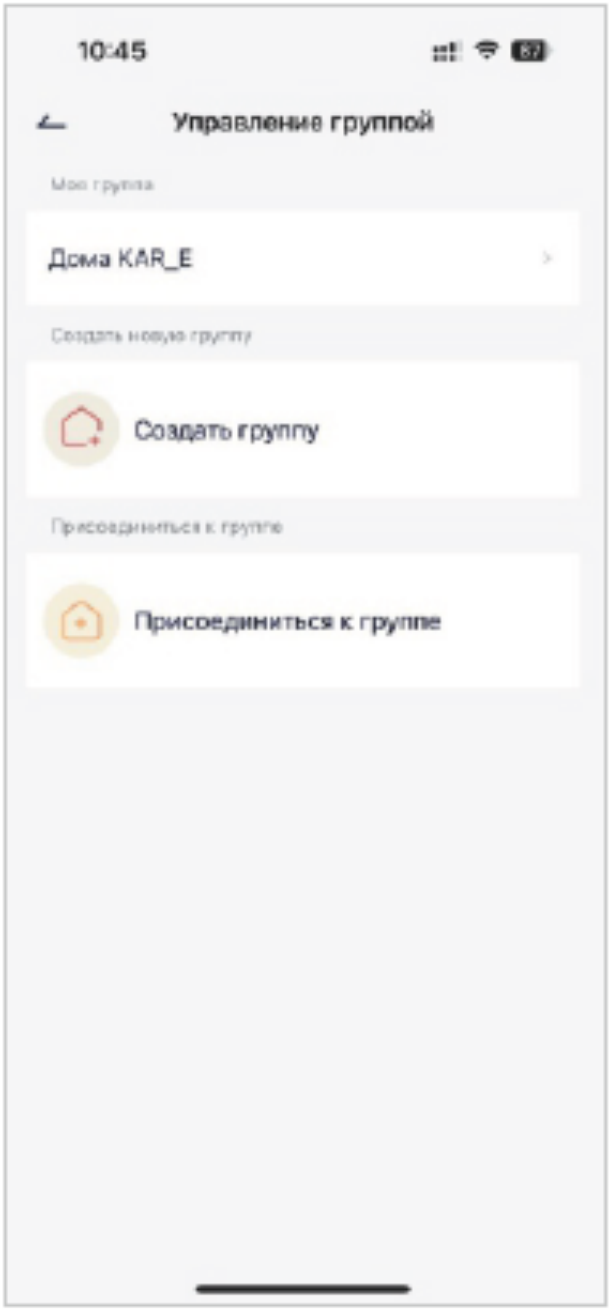



Процесс регистрации

Шаг 4 Подключите питание к камере и дождитесь загрузки (~1 мин.)
Рекомендуется сбросить настройки камеры на заводские, удерживая кнопку сброса 7-10 секунд.

Шаг 5 Нажмите «+», далее «Добавить устройство», выберите устройство, введите данные вашей сети, выберите к какой группе добавить камеру, следуйте инструкции в приложении.

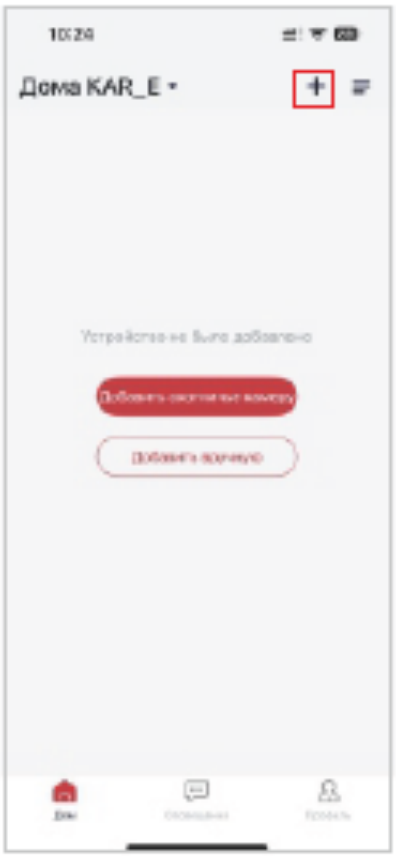





Процесс регистрации

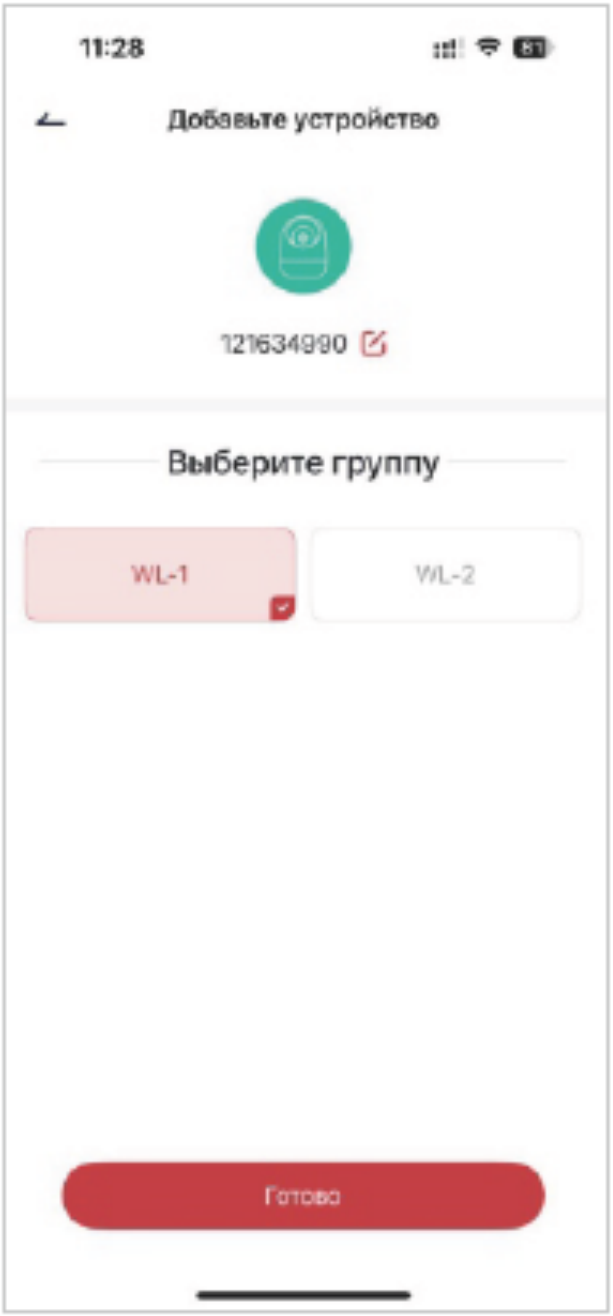



Процесс регистрации

Шаг 6 Направьте сгенерированный QR-код на экране смартфона прямо на объектив камеры. В случае удачного считывания, камера издаст звуковой сигнал, нажмите «Услышал звуковой сигнал».

Если звуковой сигнал не прозвучал, то вернитесь к Шагу 5 и сбросьте камеру до заводских настроек.



Шаг 7 Дождитесь подключения камеры.
После успешного добавления камеры нажмите «Далее».

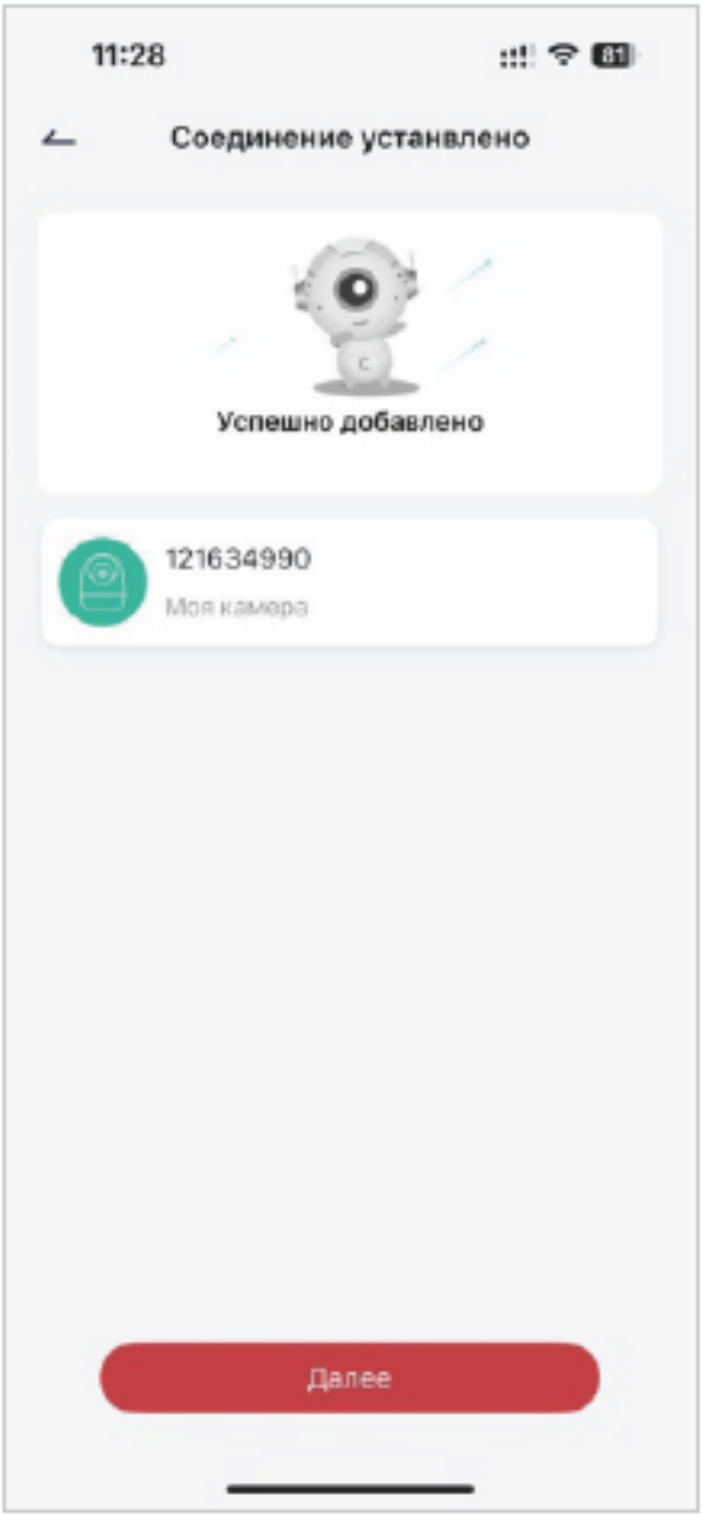

Шаг 8 Поздравляем, вы подключились к видеокамере!

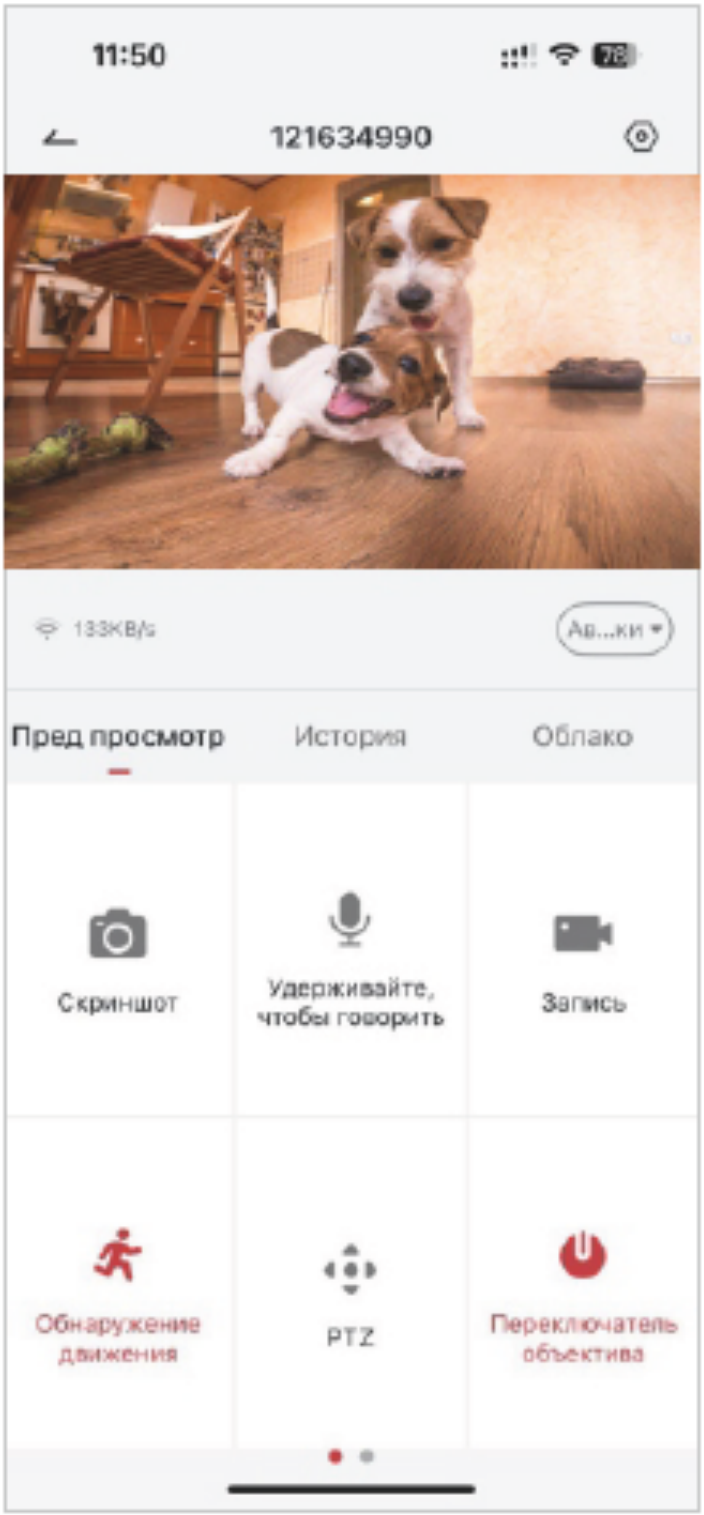

Функции

Поворот/наклон

Поворачивайте камеру, перетаскивая изображение в приложении или используя стрелки

Переворот изображения

Если вы установите камеру перевернуто, то для того чтобы перевернуть изображение, нажмите значок «Настройки» на видео, затем «Настройки изображения». Нажмите кнопку «Переворот изображения»

Full color

При белом освещении снимки и видеозаписи, полученные при обнаружении движения, становятся красочными, что позволяет вам лучше видеть.

Обнаружение движения

При обнаружении движения, камера отправит вам push уведомление и оповестит в приложении

Запись видео

Запись видео на microSD карту возможно как постоянно так и по движению (поддерживается макс. 256GB).

Запись в облако осуществляется только по движению

Запись 24/7

Не упускайте ни минуты даже в полной темноте благодаря мощному ночному видению.



День



Ночь

Технические характеристики

Сенсор: 1/2.8" CMOS
Разрешение: 3 Мп (2304×1296)
Объектив: 3.0mm@F2.0, 100°/55°/120°
ИК-фильтр: Да
Подсветка: ИК до 10м
Чувствительность: цвет: 0.1лк @F2.0, (ИК выкл.), ч/б: 0.01лк
Микрофон: Да
Угол поворота: по горизонтали: 0°~350°, по вертикали: -90°~30°
Динамик: Да
Поддержка карт памяти: карты microSD Class 10 и выше
Емкость карты памяти: до 256 ГБ включительно
Облачное хранилище: Да (Платная услуга)
Видеокодек: H.264
Кадров в секунду: 20К/с
Кодек сжатия аудио: G.711U
Битрейт: 32 Кбит/с – 2 Мбит/с
Сетевой интерфейс: Беспроводный
Стандарт беспроводной связи: (IEEE802.11b/g/n/ax)
Диапазон частот Wi-Fi: 2,4 ГГц
Сетевые протоколы: HTTP, DHCP, DNS, TCP/IP, RTSP
Подключение к NVR: Да
Поддерживаемые клиенты: Мобильные устройства Android и iOS
Приложение: WLView
Питание: DC 12В/1,0 А
Потребляемая мощность: Не более 4,5 Вт
Рабочая температура: от –20 °С до +50 °С
Допустимая относ. влажность: до 98 % при температуре 25 °С
Корпус: ABS пластик
Класс защиты: IP65
Габариты (шхвхд): 103×185×150 мм
Вес: 0,53 кг.