WL-K304
Капля

Инструкция

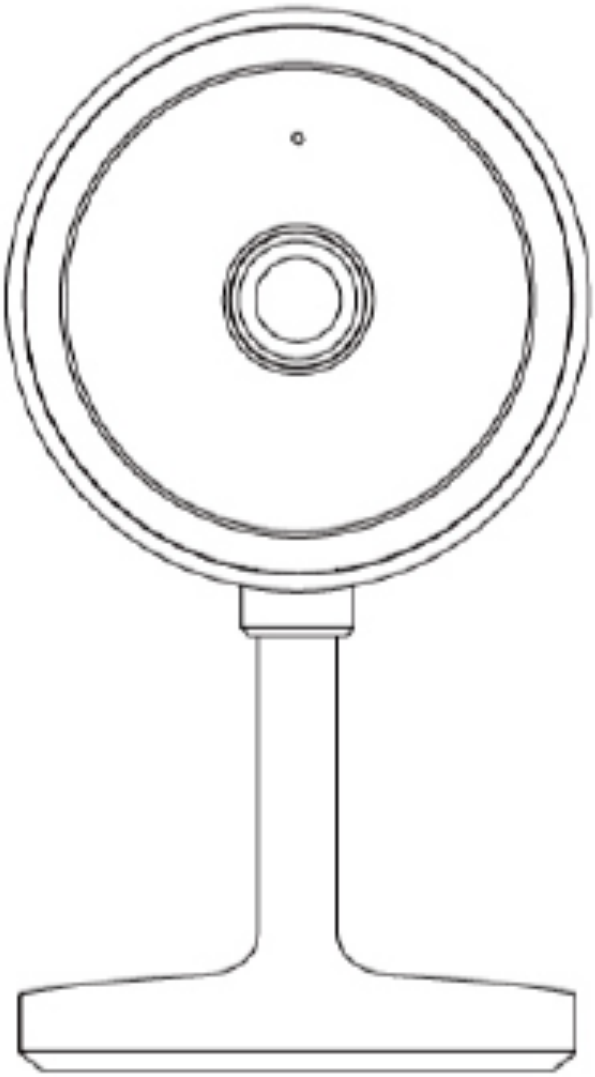

Содержимое упаковочной коробки



Камера



Адаптер питания



Type C кабель



Клейкая лента



Паспорт

Основные сведения



Питание	• DC 5V/1A
Световой сигнал состояния	• Мигающий красный свет указывает на то, что происходит подключение к сети • Горящий синий цвет указывает на то, что камера работает корректно • Горящий красный свет указывает на то, что камера неисправна
Микрофон	• Для формирования аудиопотока через WLView
Слот SD карты	• Слот для установки microSD емкостью 256 ГБ
Кнопка сброса	• Длительное нажатие кнопки (5 сек.) сбрасывает настройки до заводских

Установка

1 Приклейте клейкий стикер к основанию камеры

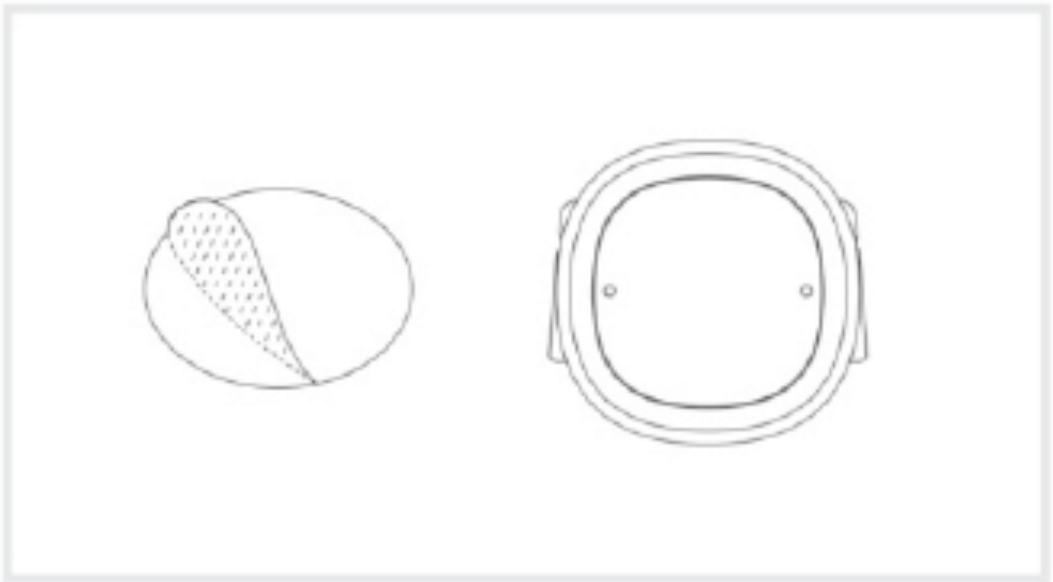

2 Установите камеру на чистую поверхность

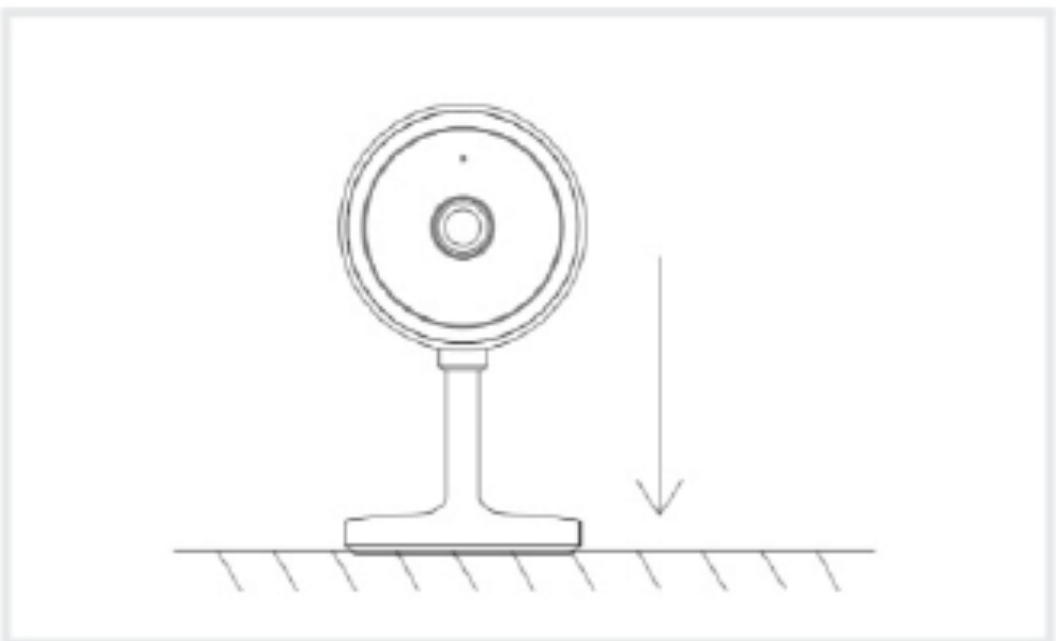

Приложение

Установите

Приложение WLView

Download on the App Store

GET IT ON Google Play

Доступно в RuStore

Процесс регистрации

Шаг 1 Откройте приложение WLView. Для того чтобы зарегистрироваться, нажмите «Зарегистрироваться сейчас». Если у вас уже есть учетная запись, нажмите «Войти».

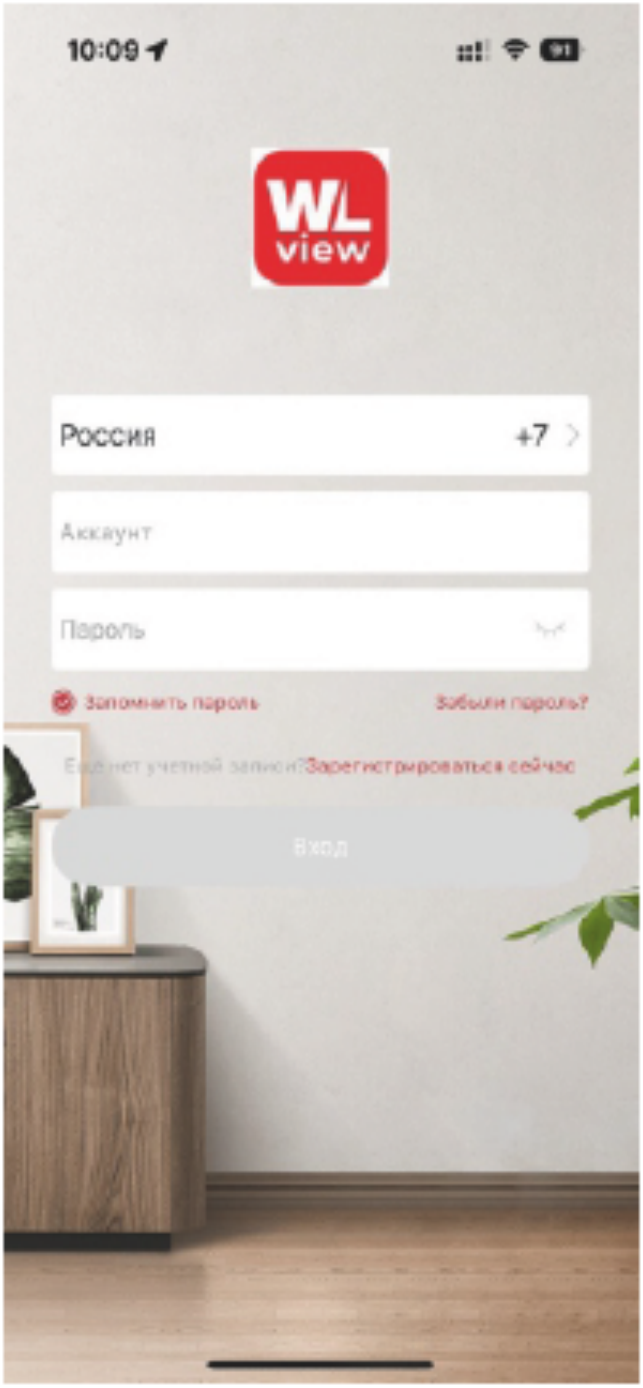

Процесс регистрации

Шаг 2 Выберите страну, введите адрес электронной почты, проверьте соглашение о конфиденциальности и нажмите «Далее». Укажите «Никнейм» и пароль, нажмите «Готово».

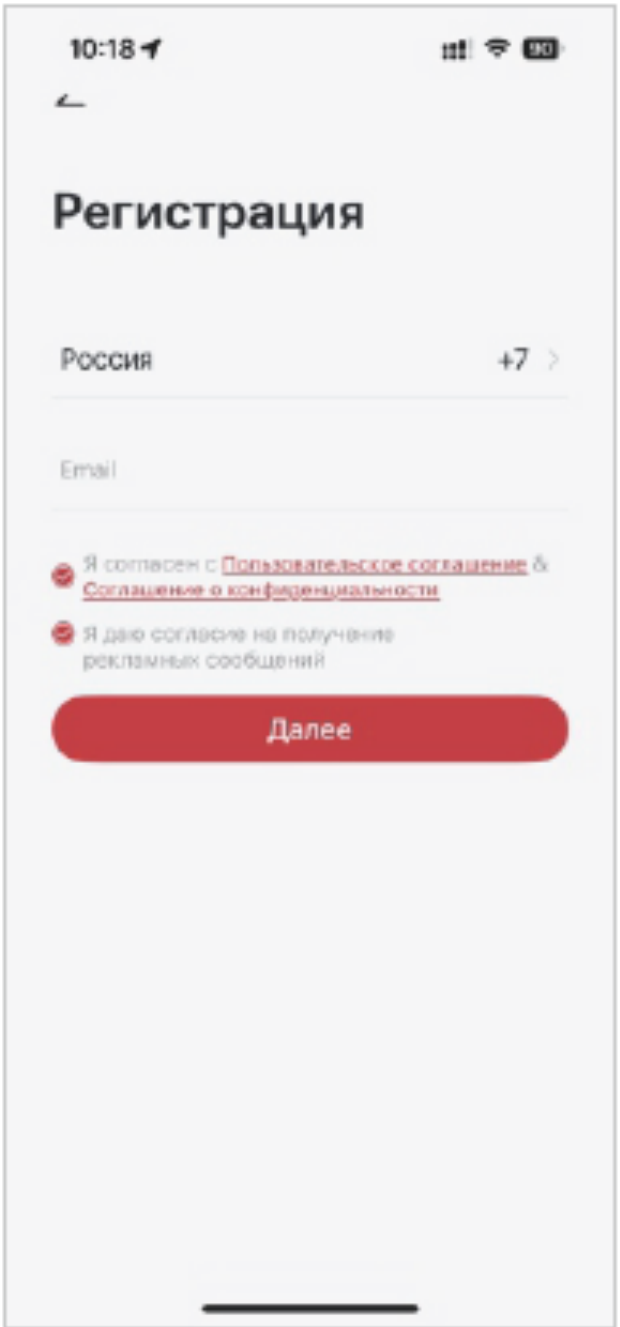

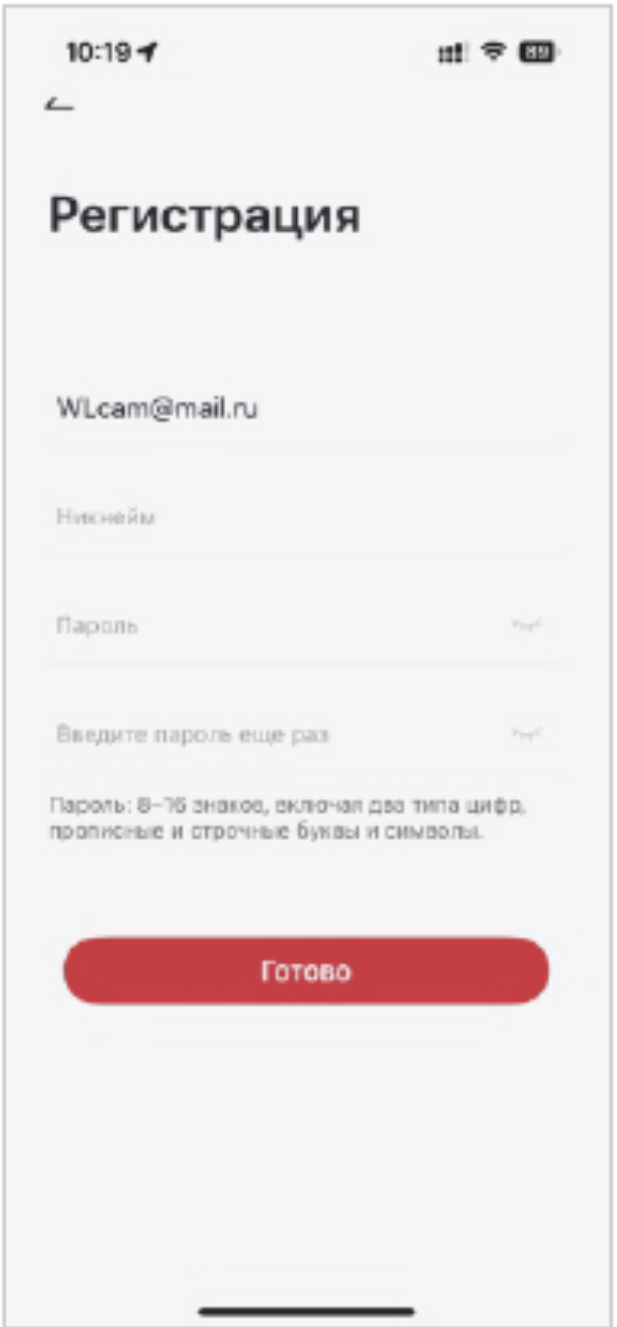

Процесс регистрации

Шаг 3 Для удобства пользования рекомендуем создать «Группу» для каждого объекта, где можно указать отдельные помещения. Также можно присоединиться к уже существующей группе «Присоединиться к группе».

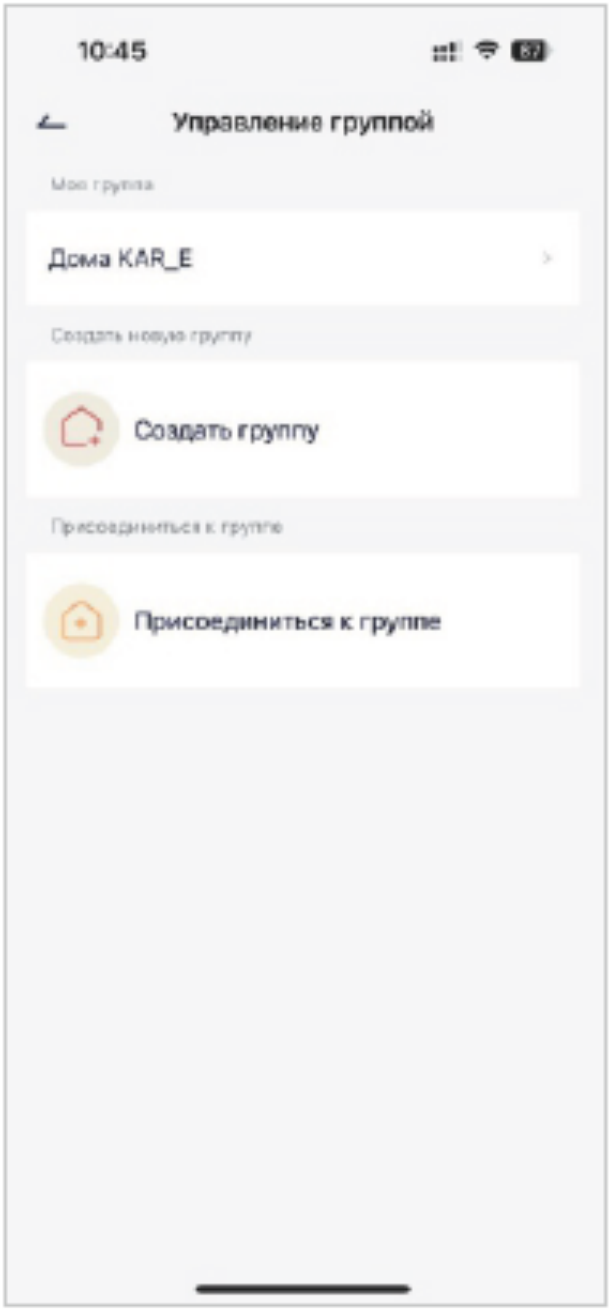



Процесс регистрации

Шаг 4 Подключите питание к камере и дождитесь загрузки (~1 мин.)
Рекомендуется сбросить настройки камеры на заводские, удерживая кнопку сброса 7-10 секунд.

Шаг 5 Нажмите «+», далее «Добавить устройство», выберите устройство, введите данные вашей сети, выберите к какой группе добавить камеру, следуйте инструкции в приложении.

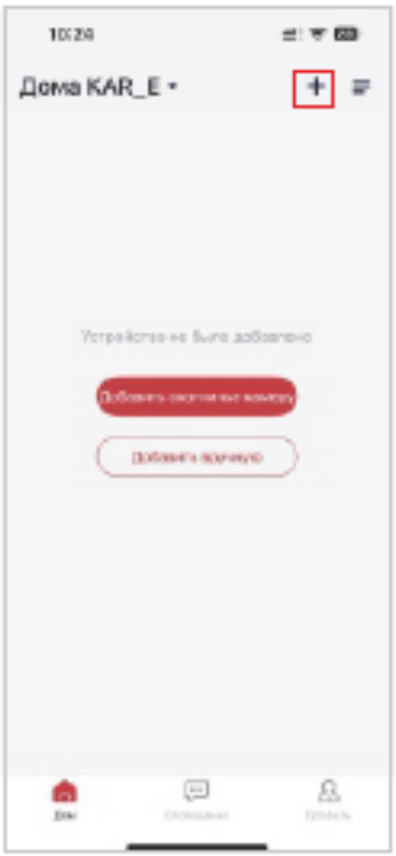





Процесс регистрации

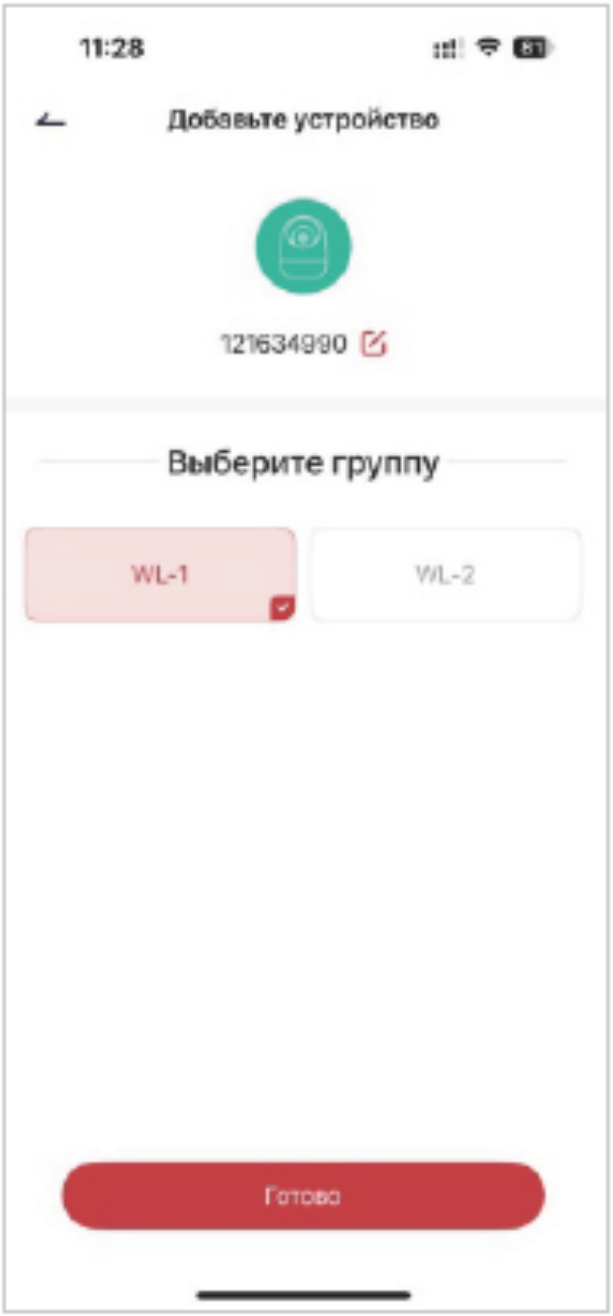



Процесс регистрации

Шаг 6 Направьте сгенерированный QR-код на экране смартфона прямо на объектив камеры. В случае удачного считывания, камера издаст звуковой сигнал, нажмите «Услышал звуковой сигнал».

Если звуковой сигнал не прозвучал, то вернитесь к Шагу 5 и сбросьте камеру до заводских настроек.



Шаг 7 Дождитесь подключения камеры.
После успешного добавления камеры нажмите «Далее».

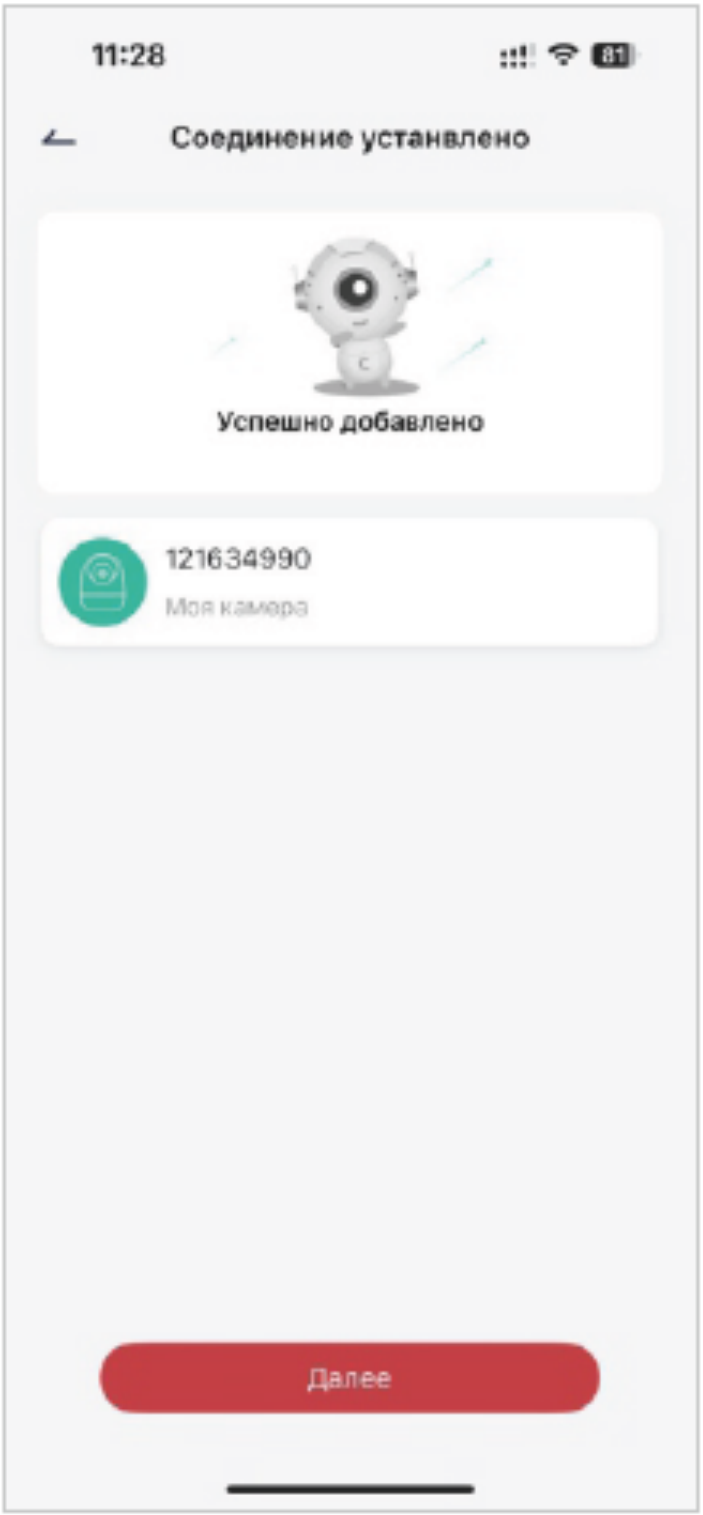

Шаг 8 Поздравляем, вы подключились к видеокамере!

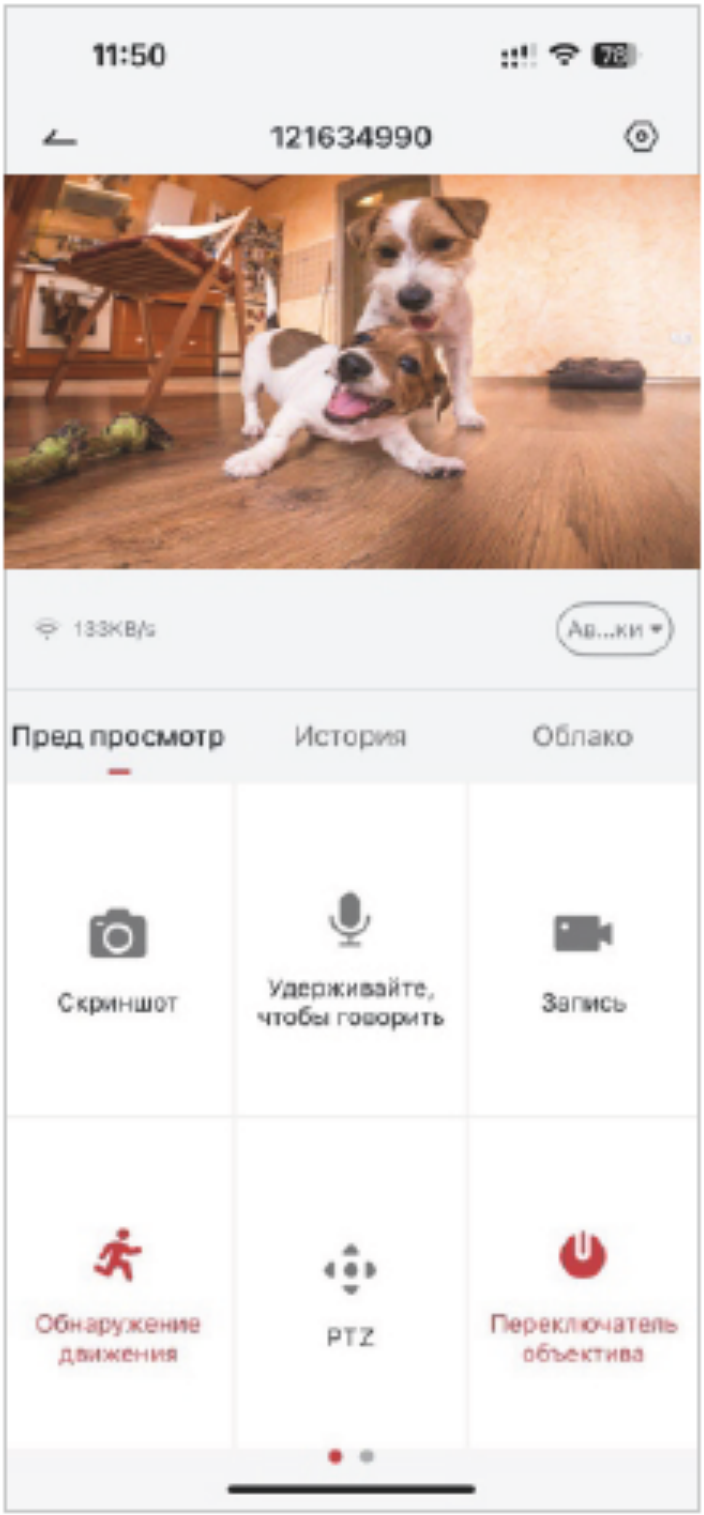

Функции

Двустороннее аудио

Используйте значки микрофон и динамик для того чтобы прослушать или передать аудио сообщение на камеру.

Обнаружение движения

При обнаружении движения, камера отправит вам push уведомление и оповестит в приложении.

Обнаружение звука

Камера распознаст необычные звуки и отправит вам push уведомление и оповестит в приложении.

Приватный режим

Вы можете включить приватный режим в соответствии с потребностями. Когда функция включена, камера будет находиться в спящем режиме без мониторинга, что может помочь защитить вашу конфиденциальность.

Переворот изображения

Если вы установите камеру перевернуто, то для того чтобы перевернуть изображение, нажмите значок «Настройки» на видео, затем «Настройки изображения». Нажмите кнопку «Переворотизображения».

Запись видео

Запись видео на microSD карту возможно как постоянно так и по движению (поддерживается макс. 256GB).
Запись в облако осуществляется только по движению.

Запись 24/7

Не упускайте ни минуты даже в полной темноте благодаря мощному ночному видению.



Днем



Ночью

Технические характеристики

Сенсор: 1/2.8" CMOS

Разрешение: 3 Mп (2304×1296)

Объектив: 3.6mm@F2.0, 85°/50°/100°

ИК-фильтр: Да

Подсветка: ИК до 10м

Чувствительность: цвет: 0.1лк @F2.0, (ИК выкл.), ч/б: 0.01лк

Микрофон: Да

Динамик: Да

Поддержка карт памяти: карты microSD Class 10 и выше

Емкость карты памяти: до 256 ГБ включительно

Облачное хранилище: Да (Платная услуга)

Видеокодек: H.264

Кадров в секунду: 20К/с

Битрейт: 32 Кбит/с – 2 Мбит/с

Кодек сжатия аудио: G.711U

Сетевой интерфейс: Беспроводный

Стандарт беспроводной связи: Wi-Fi (IEEE802.11b/g/n)

Диапазон частот Wi-Fi: 2,4 ГГц

Сетевые протоколы: HTTP, DHCP, DNS, TCP/IP, RTSP

Подключение к NVR: Да

Поддерживаемые клиенты: Мобильные устройства Android и iOS

Приложение: WLView

Питание: 5В DC, 1,0 А

Потребляемая мощность: Не более 4,5Вт

Рабочая температура: от –20 °С до +50 °С

Допустимая относ. влажность: до 98 % при температуре 25 °С

Корпус: ABS пластик

Габариты (шхвхд): 60х58х110 мм

Вес: 0,76 кг.