Автоматический выключатель WL-A16/02D1

wl-tm.ru

— это умный модуль, который устанавливается прямо в ваш электрощиток на стандартную DIN-рейку, рядом с обычными автоматическими выключателями

Его главная задача — сделать любую электрическую цепь в вашем доме (например, линию освещения, розеток, бойлера или кондиционера) управляемой дистанционно. Он становится «мозгом» для обычного электроприбора, позволяя вам включать и выключать его с телефона, голосом («Алиса», «Салют») или по расписанию

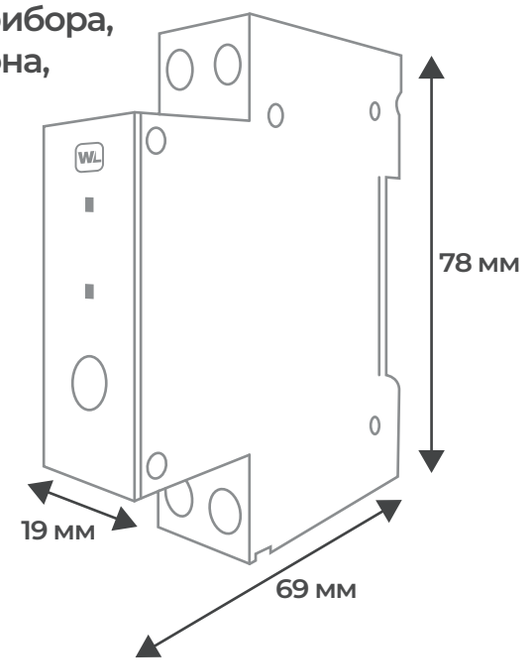

Для чего нужен автоматический выключатель?

У вас в щитке есть автомат, который отвечает за свет в гараже или за розетку, в которую включен обогреватель.
Чтобы его выключить, нужно идти к щитку и щёлкать рычажок.
Умный выключатель WL-A16/02D1 ставится как раз перед таким автоматом и позволяет управлять им удаленным способом.
Получается, он берёт под ваш контроль те приборы, которые раньше требовали ручного вмешательства

Как это устройство поможет мне дома?

Безопасность и спокойствие

Уезжая в отпуск, вы можете включать и выключать свет в комнатах по таймеру, создавая эффект присутствия

Бытовое удобство и комфорт

Приехать зимой в тёплый дом — включите обогреватель или тёплый пол за час до приезда через приложение **eWeLink**



Автоматизация и экономия

Настройте расписание для автоматического включения/выключения:

Бойлер: чтобы греть воду только утром и вечером, экономя электроэнергию
Наружное освещение: чтобы включаться на закате и выключаться на рассвете
Полив или вентиляция в гараже/мастерской: по заданному времени

**Внимание! Электроприборы должны быть подключены к одной электроцепи!*

Технические характеристики:

питание	80-240В
номинальный ток	16А
количество фаз	1
рабочая частота Wi-Fi	2.4 ГГц
раб. температура	-25° до 75°

Поддерживает:

Алиса

Салют, Сбер!

А вот, QR-коды для скачивания приложения

Download on the App Store

GET IT ON Google Play