ST SPACE TECHNOLOGY
www.st-tm.ru

WICKERLINK
www.wl-tm.ru

Встречайте!

Российское производство



Монтажные коробки и кронштейны

для видеокамер

ST SPACE TECHNOLOGY

www.st-tm.ru

WICKERLINK

www.wl-tm.ru

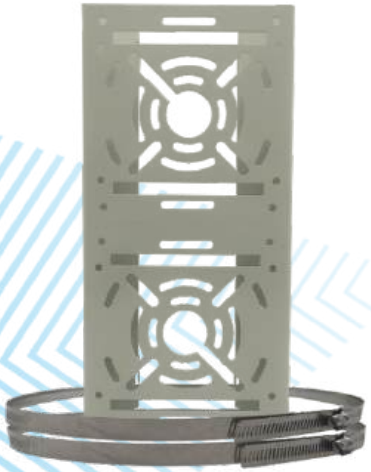

ST-BMS
(с хомутом)

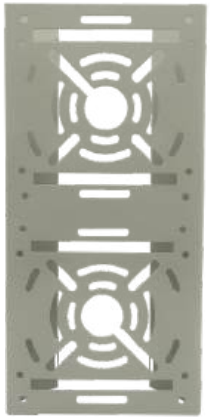

ST-BMS



ST-BSS
(с хомутом)



ST-BSS



ST-MC300



ST-UMM



ST-K07 PRO
(белая)

ST-K07 PRO
(черная)

WL-KM1001
(белая)

WL-KM1001
(черная)



ST-K05 PRO
(белая)

ST-K05 PRO
(черная)

WL-KM1003
(белая)

WL-KM1003
(черная)

ST SPACE TECHNOLOGY
www.st-tm.ru

WL WICKERLINK
www.wl-tm.ru

Улучшенный дизайн - подойдут под любой интерьер







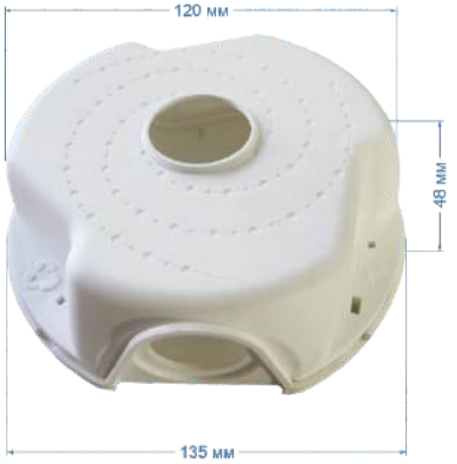



ГАБАРИТЫ, ВЕС

Артикул	ST-K07 PRO (белая/черная)	ST-K05 PRO (белая/черная)	WL-KM1001 (белая/черная)	WL-KM1003 (белая/черная)
Габариты, мм	150x150x72	130x130x60	135x135x48	131x131x52
Вес, кг	0,218	0,156	0,075	0,098

ST SPACE TECHNOLOGY
www.st-tm.ru

WICKERLINK
www.wl-tm.ru

ST-K07 PRO



ST-K05 PRO



WL-KM1001



WL-KM1003



Расширенное внутреннее пространство - позволяет легко разместить необходимое оборудование и оперативно осуществить соединение проводов

Увеличенный внешний диаметр - позволит разместить камеры с большим основанием

Площадь монтажа



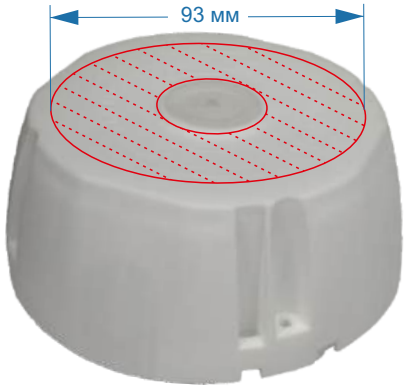

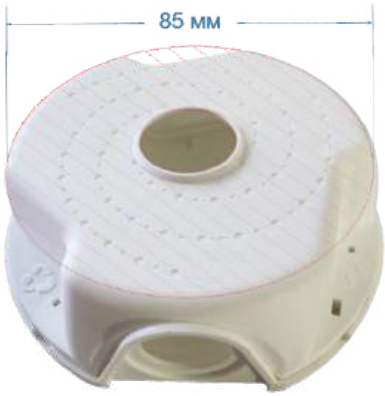



ST SPACE TECHNOLOGY
www.st-tm.ru

WL WICKERLINK
www.wl-tm.ru

Наличие специальных отверстий по всей коробке позволяет осуществить ввод проводов и кабеля с разных сторон



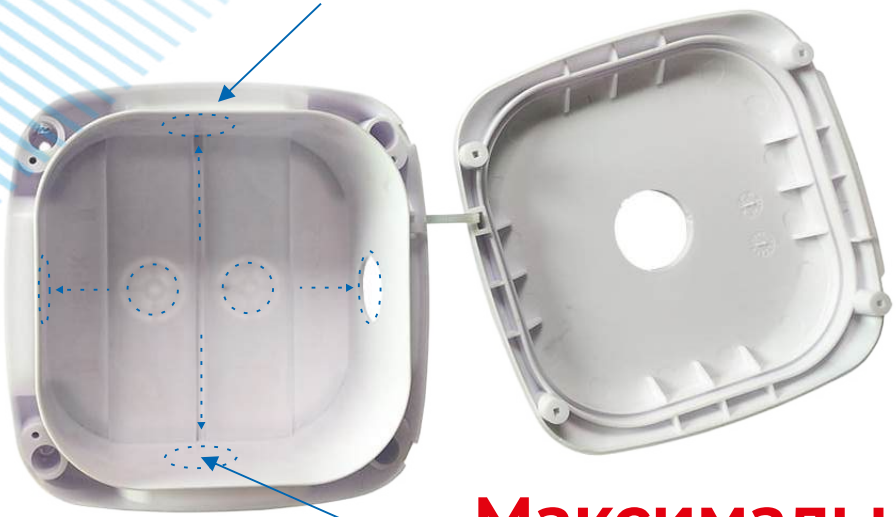



Максимально тонкий пластик на местах ввода кабеля позволяет легко вырезать отверстие в удобном для Вас месте

ST SPACE TECHNOLOGY
www.st-tm.ru

WICKERLINK
www.wl-tm.ru



На основании большинства коробок предусмотрены

каналы для транзита проводов

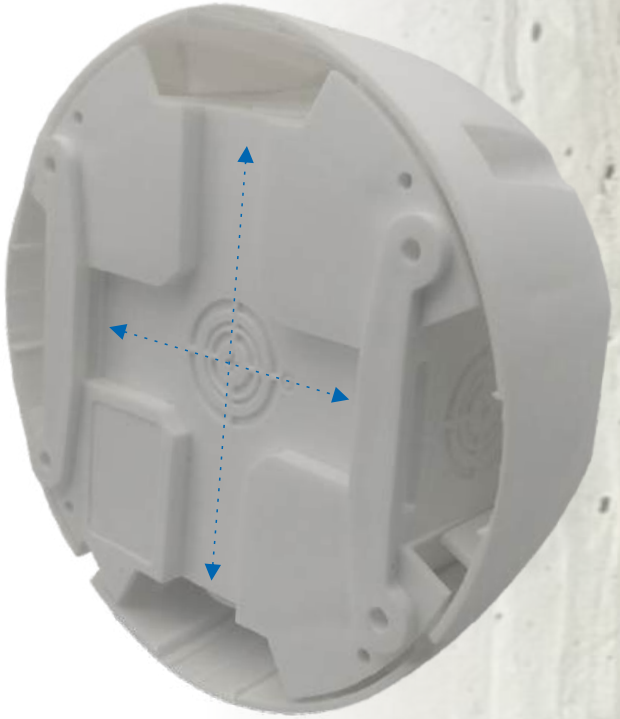

Продуманная конструкция ребер жесткости

сохранит неизменный внешний вид коробки при любых нагрузках

ST SPACE TECHNOLOGY
www.st-tm.ru

WL WICKERLINK
www.wl-tm.ru



Надежное крепление

за счет использования двух хомутов





Уникальная разработка

использование коробок без кронштейнов и доп.оборудования

ST SPACE TECHNOLOGY
www.st-tm.ru

WL WICKERLINK
www.wl-tm.ru

Новая конструкция замка

обеспечит защиту от влаги без использования доп.прокладок и резинок



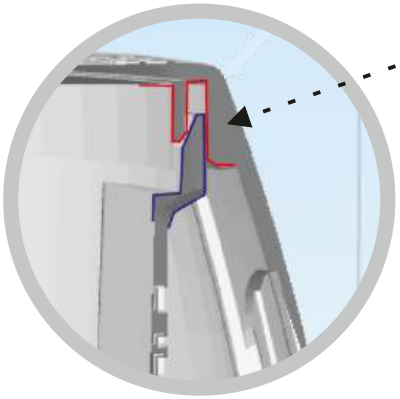

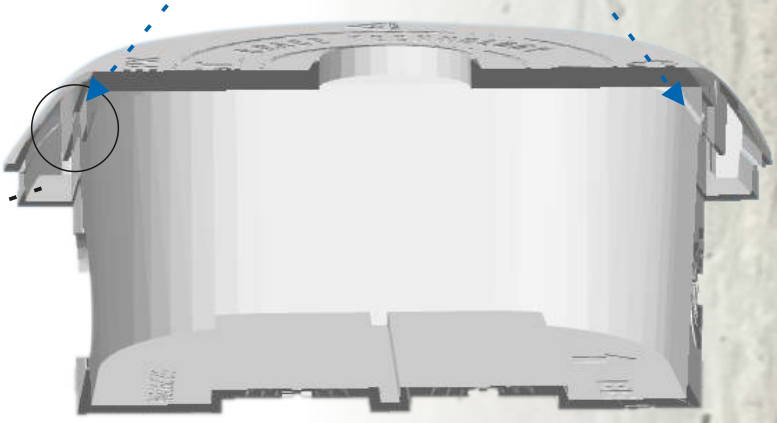

СТЕПЕНЬ ЗАЩИЩЕННОСТИ

Артикул	ST-K07 PRO (белая/черная)	ST-K05 PRO (белая/черная)	WL-KM1001 (белая/черная)	WL-KM1003 (белая)
Степень защищенности	IP 66	IP 66	IP 55	IP 66

ST SPACE TECHNOLOGY
www.st-tm.ru

WL WICKERLINK
www.wl-tm.ru

Нет выпадающих саморезов

(находясь на стремянке вам не надо думать об этой проблеме - ее нет!)



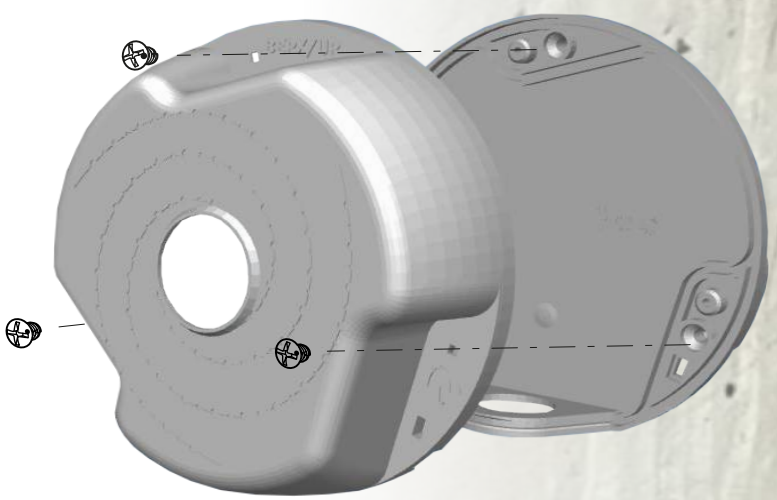

КОМПЛЕКТ КОРОБОК

Артикул	ST-K07 PRO (бел./черн.)	ST-K05 PRO (бел./черн.)	WL-KM1001 (бел./черн.)	WL-KM1003 (бел./черн.)
Монтажная коробка, шт.	1	1	1	1
Инструкция по эксплуатации, шт.	1	1	1	1
Шайба уплотнительная, шт.	1	1	1	1
Сальник для ввода гофротрубы, шт.	1	1	1	1
Монтажный комплект	1	1	1	1
Саморез (креп. крышки), шт.	4	4	3	4

ST SPACE TECHNOLOGY

www.st-tm.ru

WL WICKERLINK

www.wl-tm.ru

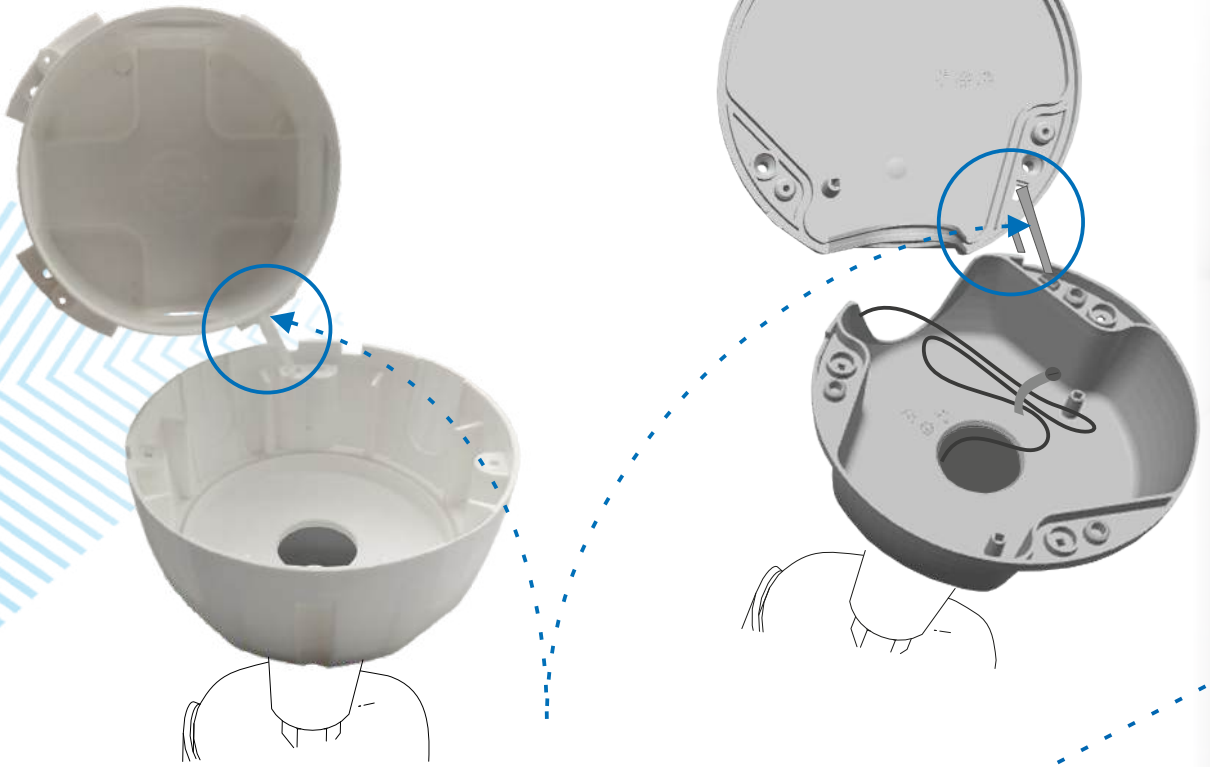



Технологическая стяжка -
незаменимая вещь при монтаже.

Пока вы работаете над соединением и настройкой камеры, стяжка будет удерживать крышку коробки, на которой закреплена камера

ST SPACE TECHNOLOGY

www.st-tm.ru

WICKERLINK

www.wl-tm.ru

Протестированы во всех погодных условиях и различных ситуациях,



Диапазон рабочих температур

-50....+60°C

Защита от ультрафиолета

пластик не желтеет

Антистатические присадки

предотвращают налипание пыли

Ударостойкий эластичный материл

как на подкрылках авто



Вес груза 2,5 кг.

МАКСИМАЛЬНАЯ НАГРУЗКА ДИАПАЗОН РАБОЧИХ ТЕМПЕРАТУР

Артикул	ST-K07 PRO (белая/черная)	ST-K05 PRO (белая/черная)	WL-KM1001 (белая/черная)	WL-KM1003 (белая)
Максимальная нагрузка, кг	2,5	1,5	2,5	1,5
Диапазон рабочих температур, ° С	-50....+60°C	-50....+60°C	-50....+60°C	-50....+60°C

ST SPACE TECHNOLOGY
www.st-tm.ru

WL WICKERLINK
www.wl-tm.ru

Кронштейны

Чтобы камера на фасаде не болталась при сильном ветре - используйте кронштейн!

Почему выбирают кронштейны ST?

- Подходят для большинства камер
- Продуманное размещение специальных отверстий, позволяет разместить любую камеру
- Универсальность крепления - есть вариант крепления на хомуты и на монтажные ленты
- Надежность - сталь толщиной 2.2 мм с оцинковкой и порошковым покрытием - не ржавеет и выдерживает нагрузку до 10 кг



Хомут металлический
ST-MC300



Кронштейн ST-BSS
одинарный малый
универсальный
без крепления



Кронштейн ST-BSS
одинарный малый
универсальный
с хомутом

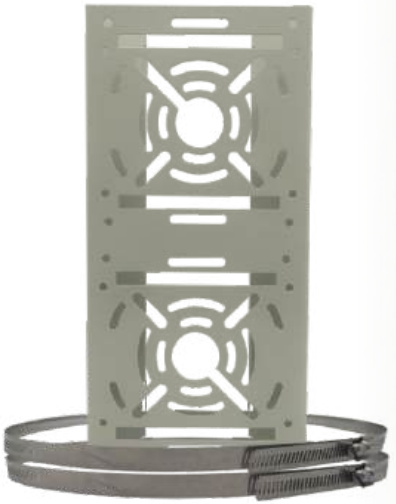

Кронштейн ST-BMS
двойной средний
универсальный
с хомутом



Кронштейн ST-BMS
двойной средний
универсальный
без крепления

ST SPACE TECHNOLOGY
www.st-tm.ru

WL WICKERLINK
www.wl-tm.ru

Крепление универсальное (уголок)

- **Подходит к любому размеру корпуса коммутатора** и обеспечивает простую установку в любой монтажный шкаф
- **Надежный материал** - металл выдерживает температуры от -50°С до +60°С



Крепление (уголок) универсальное металлическое
ST-UMM
(Комплект 2шт)







ST SPACE TECHNOLOGY
www.st-tm.ru

WL WICKERLINK
www.wl-tm.ru

ТЕХНИЧЕСКИЕ ХАРАКТЕРИСТИКИ

Параметр	Значение					
Артикул	**ST-BSS**	**ST-BSS (с хомутом)**	**ST-BMS**	**ST-BMS (с хомутом)**	**ST-MC300**	**ST-UMM**
Тип крепления	На столб/На угол здания	На столб/На угол здания	На столб/На угол здания	На столб/На угол здания	На столб	Уголок
Габаритные размеры	140x138,5x80мм	140x138,5x80мм	285x138,5x80мм	285x138,5x80мм	300x12,5x0,6мм	145x44x40мм
Материал корпуса	Оцинкованная сталь	Оцинкованная сталь	Оцинкованная сталь	Оцинкованная сталь	Оцинкованная сталь	Металл
Допустимая нагрузка	Не более 10 кг	Не более 10 кг	Не более 10 кг	Не более 10 кг	Не более 30 кг	Не более 10 кг
Рабочая температура	-50°C... +60°C	-50°C... +60°C	-50°... +60°C	-50°... +60°C	-50°... +60°C	-50°... +60°C
Вес нетто 1 изделия	0,44 кг	0,44 кг	0,87 кг	0,87 кг	0,046 кг	0,072 кг



ST-BSS



ST-BSS (с хомутом)



ST-BMS

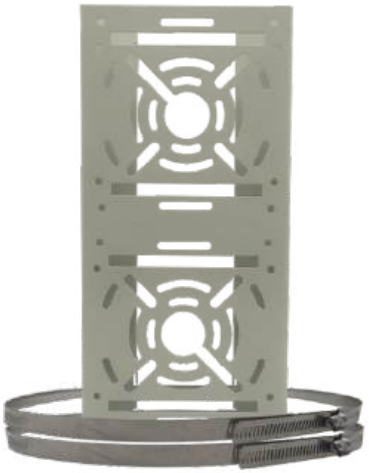

ST-BMS (с хомутом)



ST-MC300



ST-UMM

ST SPACE TECHNOLOGY
www.st-tm.ru

WL WICKERLINK
www.wl-tm.ru



КРЕПЛЕНИЕ ОБОРУДОВАНИЯ

ST SPACE TECHNOLOGY

www.st-tm.ru

WL WICKERLINK

www.wl-tm.ru



ST SPACE TECHNOLOGY

www.st-tm.ru

WL WICKERLINK

www.wl-tm.ru



ST SPACE TECHNOLOGY
www.st-tm.ru

WL WICKERLINK
www.wl-tm.ru



ST SPACE TECHNOLOGY

www.st-tm.ru

WL WICKERLINK

www.wl-tm.ru



ST SPACE TECHNOLOGY

www.st-tm.ru

WL WICKERLINK

www.wl-tm.ru



ST SPACE TECHNOLOGY

www.st-tm.ru

WL WICKERLINK

www.wl-tm.ru



ST SPACE TECHNOLOGY

www.st-tm.ru

WL WICKERLINK

www.wl-tm.ru





ST SPACE TECHNOLOGY

www.st-tm.ru

WL WICKERLINK

www.wl-tm.ru



ST SPACE TECHNOLOGY
www.st-tm.ru

WL WICKERLINK
www.wl-tm.ru



ST SPACE TECHNOLOGY
www.st-tm.ru

WL WICKERLINK
www.wl-tm.ru



ST SPACE TECHNOLOGY
www.st-tm.ru

WL WICKERLINK
www.wl-tm.ru




ST SPACE TECHNOLOGY
www.st-tm.ru
WL WICKERLINK
www.wl-tm.ru
Произведено на 52°17' с. ш. 104°18' в. д.
ST и WL
ваши надёжные партнёры
в мире технологий и безопастности